2017年度　第51回藤沢市少年サッカー選手権
6年生の部（8人制　20－5－20）

優勝	六会湘南台　A
準優勝	羽鳥
第3位	藤沢　A
第3位	高谷

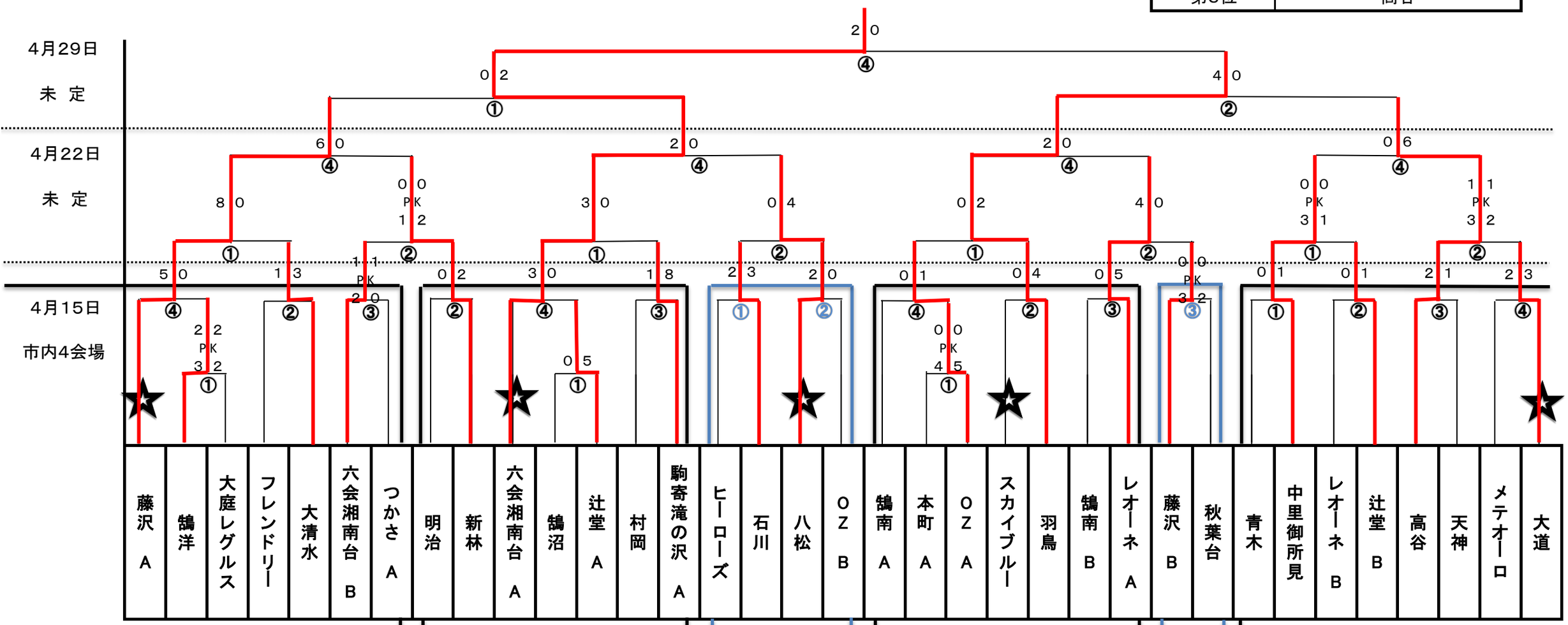

4月15日各小学校会場

	キックオフ	主審	副審	副審
①	13:00	②の左	②の右	②の左
②	13:50	③の左	③の右	③の右
③	14:40	④の左	④の右	④の右
④	15:30	②の勝	③の勝	③の勝
⑤				

4月15日秋葉台A・B会場

	キックオフ	主審	副審	副審
①	9:20	②の左	②の右	②の右
②	10:10	③の左	③の右	③の右
③	11:00	④①の左	④①の右	④①の右
④	11:50	②の勝	③の勝	③の勝

4月22日　4月29日会場未定

	キックオフ	主審	副審	副審
①	13:00	②の左	②の右	②の右
②	13:50	①の勝	①の負	①の負
③	14:40			
④	15:30	①の負	②の負	②の負

※4月15日は、4会場となります。試合時間割及び審判割（2名同行）にご注意ください

6年生・学年担当　阿部良則（メテオーロ）

各会場担当チームは、試合結果と次回グラウンド提供チームを、当日学年担当までFAXにて送信して下さい